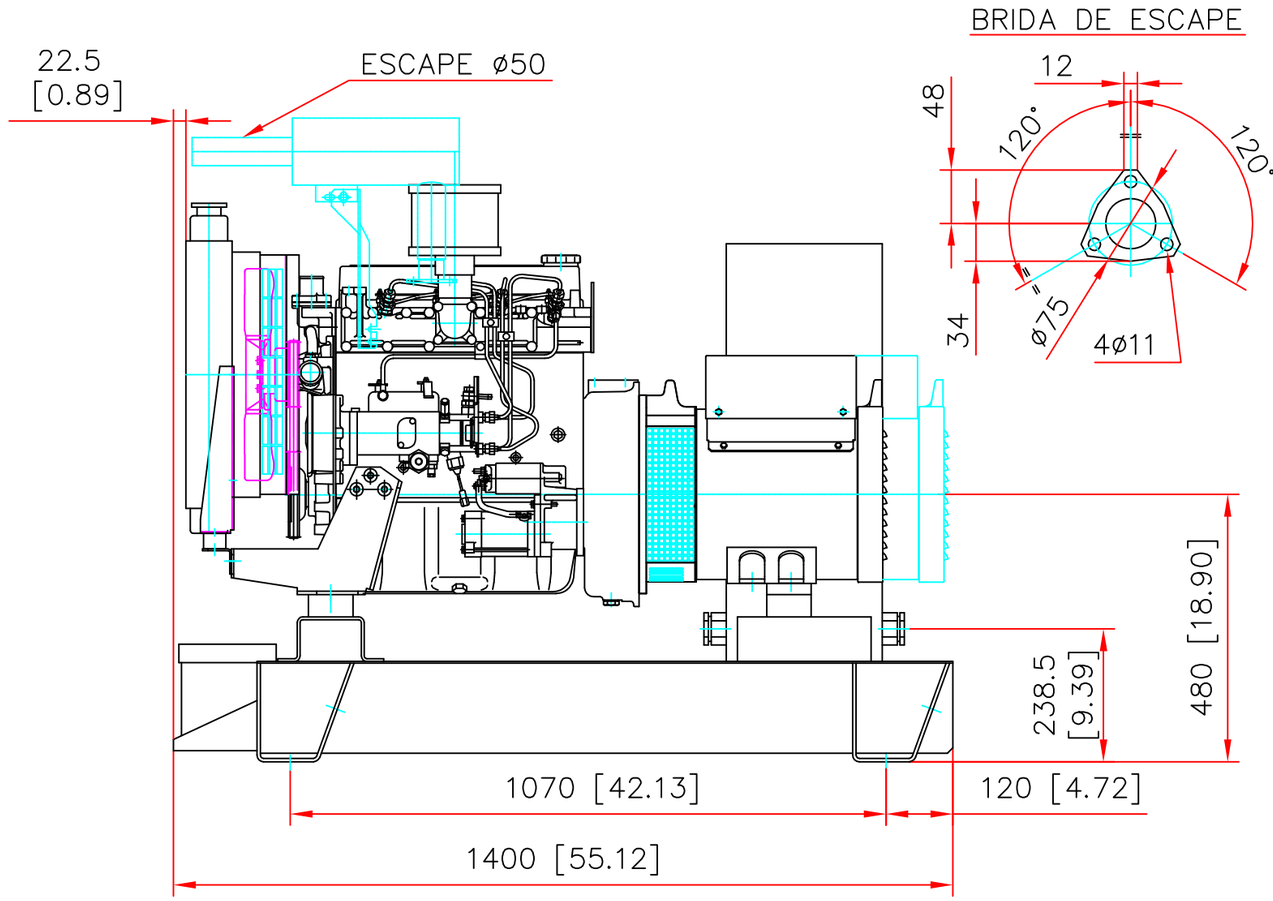

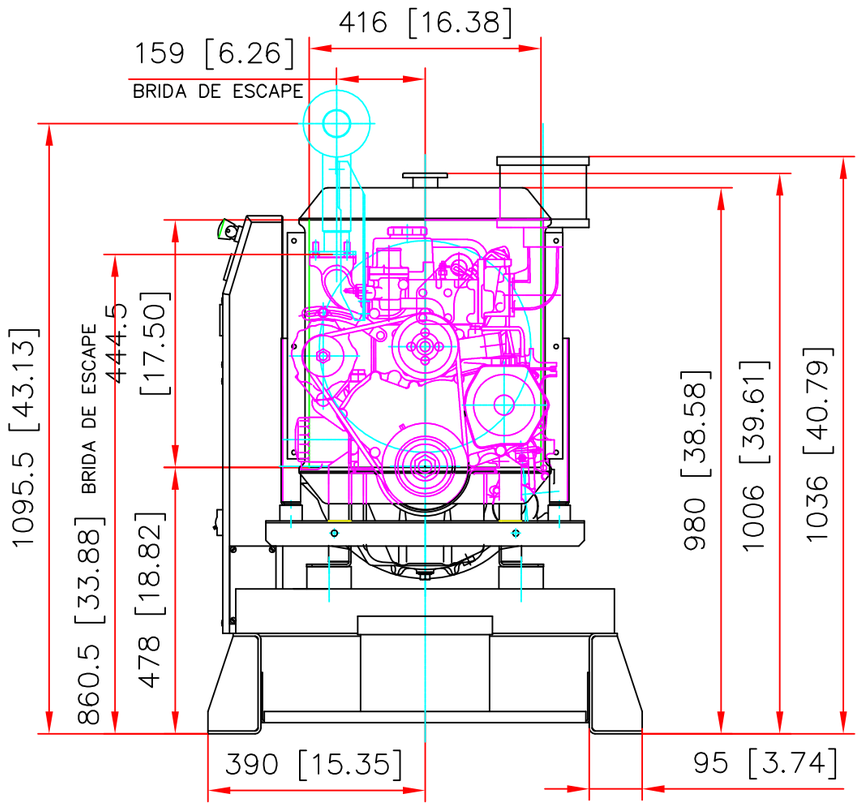

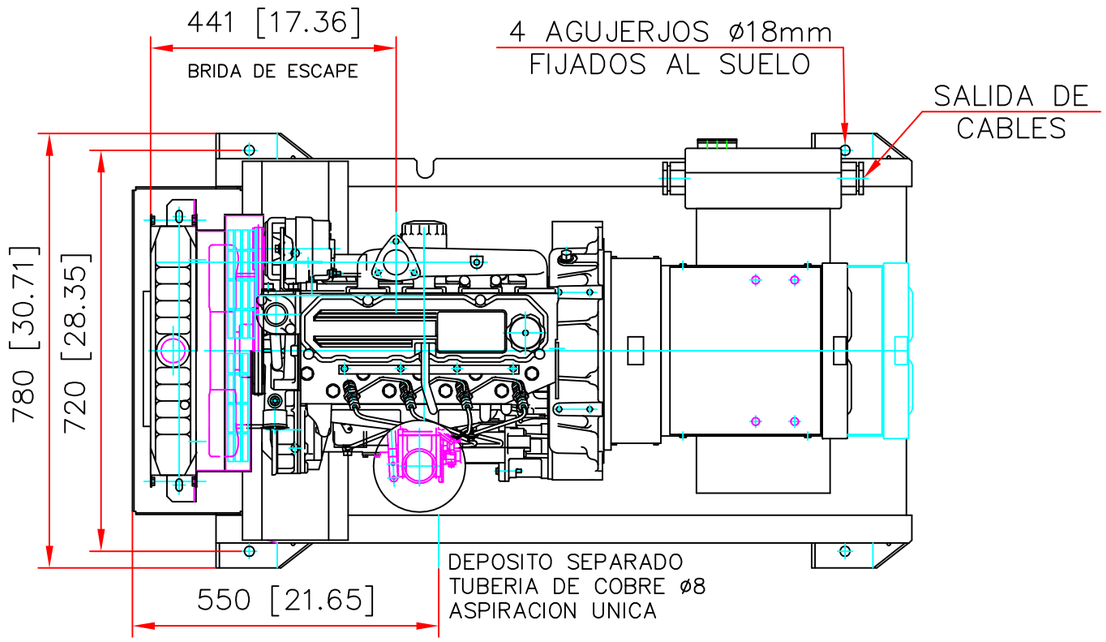

		PESO (kg)	
MOTOR	ALTERNADOR	EN SECO	EN ORDEN DE MARCHA
S4Q2	ECO 28-1L	535 / 1179	635 / 1399
S4Q2	ECO 28VL	500 / 1102	600 / 1322
S4Q2	LSA422S5	510 / 1124	610 / 1344
S4Q2	LSA422M7	530 / 1168	630 / 1388
S4Q2	LSA422L9	545 / 1201	645 / 1421

REVISADO			
DIBUJADO			
HOJA	Nº	DESIGNACION	SUSTITUYE AL PLANO
FECHA			
CLAVE			

AYUNTAMIENTO DE ROQUETAS DE MAR

FOMINTAX, S.L.
C/ SOLDADO ESPAÑOL Nº 26 2ª-4 04004 ALMERIA
TLF- 950 26 15 61/FAX- 950 27 82 02
fomintax@cajamar.es

ING. AUTOR DEL PROYECTO: JOSE LUIS NAVARRO MARTIN

PROYECTO DE REDES DE PLUVIALES Y ESPECIFICAMENTE CON SOLUCION DE CAMARA DE TORMENTAS EN PASEO DE LOS BAÑOS Y OTRAS. T.M. ROQUETAS DE MAR (ALMERIA)

FECHA. SEPTIEMBRE -2008-
CLAVE. 208032
ESCALA. S/E
PLANO. DETALLES CONSTRUCTIVOS
Nº. DE PLANO. 14
HOJA. 3 DE 10